Ливневые очистные сооружения с байпасной линией в одном корпусе "BloPlast SOF-150 BP"

Приложение N_____

К договору поставки N_____ от_____

Спецификация N_____

Разрез 1-1

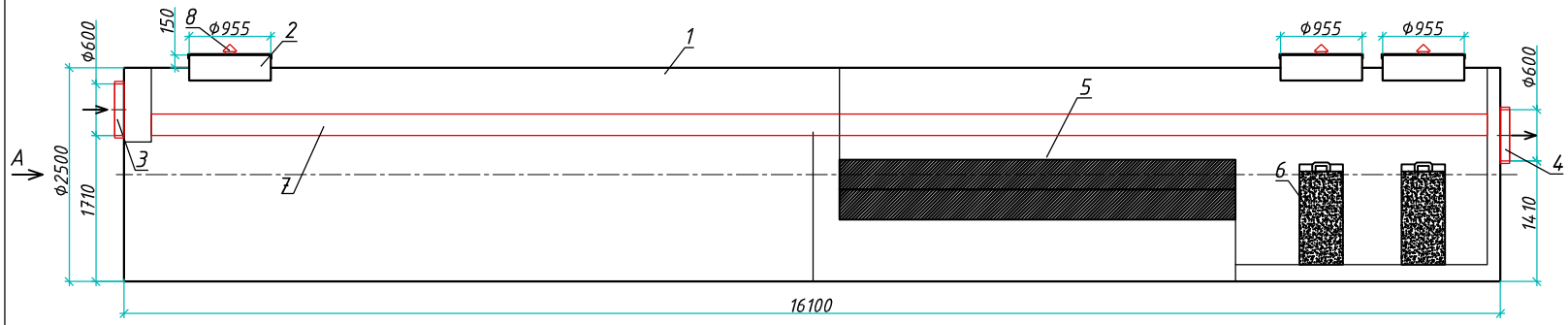

Вид А

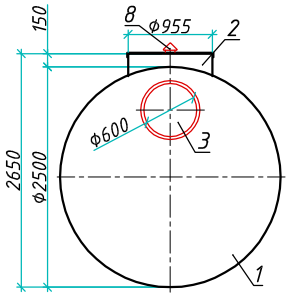

Вид сверху

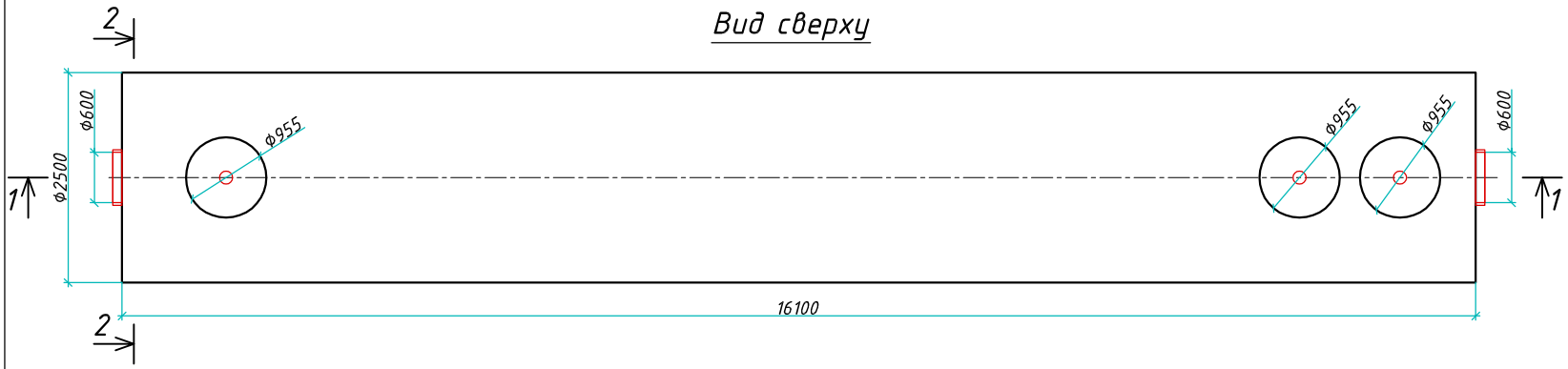

Разрез 2-2

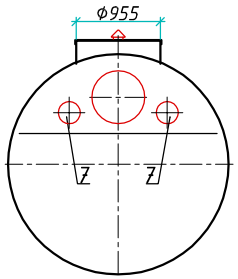

Транспортировочный вес оборудования - 2030кг

Вес оборудования в аварийном состоянии - 69400кг

Дата _____ Дата _____

Подпись _____ Подпись _____

М.П. М.П.

Экспликация оборудования и сооружений N

Поз.	Наименование	Кол-во	Мат-ал	Примечание
1	Корпус	1	ПП	D=2500мм, L=15100мм
2	Горловина с крышкой	3	ПП	D=955мм, H=150мм
3	Подводящий патрубок (раструб/муфта)	1	ПП	OD/ID 600
4	Отводящий патрубок	1	ПП	OD/ID 600
5	Коалесцентный модуль	1	ПВХ	
6	Сорбционный патрон	2	Синтетическое волокно	
7	Байпасная линия	2	ПП	
8	Вентиляционный грибок	3	ПП	DN 110

Изм.	Лист.	Документ	Подпись	Дата
Разраб.		Антоненко Д.Б.		
Проверил		Шиляев В.В.		

www.blorey.com m.+7 (861) 212-97-00

ООО "Блорэй"

Ливневые очистные сооружения с байпасной линией в одном корпусе

"BloPlast SOF-150 BP"

Стадия	Лист	Листов
	1	1

Blorey

Взам. инв. N

Подпись и дата

Инв. N подл.

Формат А3